MR14

PORTUGAL

v2.2 REV. 03/2022

Motorline PROFESSIONAL

INSTRUKCJA OBSŁUGI I PROGRAMOWANIA

PL

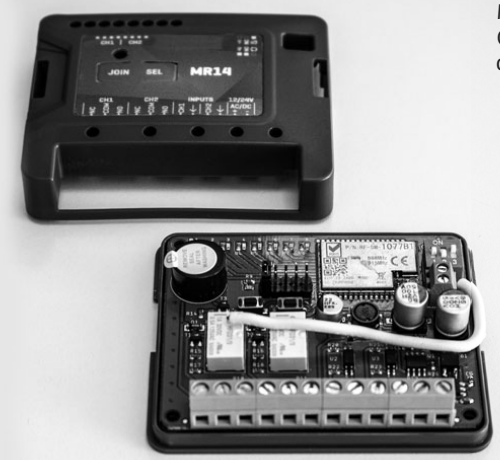

MR14 to bezprzewodowy odbiornik do zarządzania wieloma nadajnikami MX14.
Odbiera informacje z nadajnika radiowego MX14 i pozwala na przewodowe połączenie z dowolną centralą sterującą, przekazując status sygnału urządzenia podłączonego do MX14.

TECHNICAL CHARACTERISTICS	
• Zasilanie	12-32Vdc / 12-24Vac
• Wejście ECO	12/24V
• Przekaźnik	30Vdc 1A/125Vac 0.5A
• Częstotliwość pracy	Self-adjusting 868 MHz
• Ilość obsługiwanych nadajników	8
• Zasięg w otwartej przestrzeni	50m
• Wymiary	81 x 65 x 20 (mm)
• Klasa ochrony	IP30
Szyfrowanie AES	

WEJŚCIA/WYJŚCIA i wskaźniki LED

LEDs	**LED1, LED2, LED3 e LED4** - wskaźniki pozycji pamięci zaprogramowanej do **kanału 1** **LED5, LED6, LED7 e LED8** - wskaźniki pozycji pamięci zaprogramowanej do kanału **kanału 2**

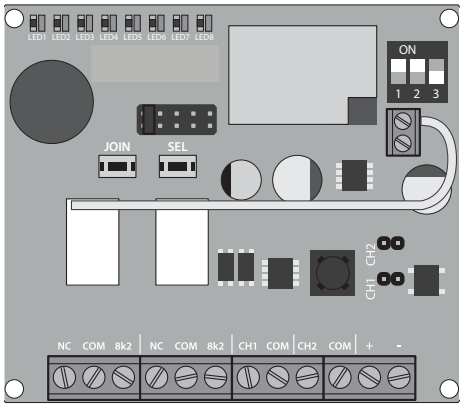

1 • NC 2 • COM 3 • 8k2	**Wyjście przekaźnikowe NO kanał 1** *> wyjście przekaźnikowe zmieni status, gdy którykolwiek nadajnik kanału 1 będzie aktywne (np.: Brama uderzyła w przeszkodę, komunikacja nie działa lub bateria się wyczerpała). Wyjście NC lub NO do połączenia z centralą sterującą.*
4 • NC 5 • COM 6 • 8k2	**Wyjście przekaźnikowe NO kanał 2** *> wyjście przekaźnikowe zmieni status, gdy którykolwiek nadajnik kanału 2 będzie aktywne (np.: Brama uderzyła w przeszkodę, komunikacja nie działa lub bateria się wyczerpała). Wyjście NC lub NO do połączenia z centralą sterującą.*
7 • CH1 8 • COM 9 • CH2 10 • COM	**Wejście 12/24 V** *> służy do aktywacji kanału 1 lub 2 w trybie ECO (DIP 1 - OFF). Centrala sterująca musi zasilić to wejście w momencie uruchomienia napędu.*
11 • + 12 • -	**12/24Vdc/ac zasilanie**

Przełączniki DIP

Podstawowe ustawienia:
DIP 1 → ON;
DIP 2 → OFF;
DIP 3 → OFF.

1

TRYB PRACY | **ZAWSZE WŁĄCZONY**

2

30 S | **7 S**

3

BRZĘCZYK AKTYWOWANY | **BRZĘCZYK DEZAKTYWOWANY**

Auto test - to zewnętrzny sygnał sprawdzający przekaźnik (po jednym dla każdego kanału).
DIP 1 pozwala wybrać żądany rodzaj pracy.

- **OFF –** Tryb pracy zalecany dla czujnika optycznego (OSE)
  > Ten tryb umożliwia aktywację/dezaktywację czujnika optycznego. Gdy czujnik optyczny jest aktywny, następuje test komunikacji.
  Komunikacja jest również testowana co 7 lub 30 sekund.
  Ten tryb pozwala na oszczędzanie energii.
- **ON – tryb „Zawsze WŁ" -** zalecany do pracy z czujnikami 8k2, NC, NO lub przechyłu
  > Komunikacja jest testowana co 7 lub 30 sekund, w zależności od ustawienia DIP 2.

za pomocą **DIP 2** można ustawić czas Auto testu.
> Wykonuje automatyczne rozpoznawanie co 30 sekund lub co 7 sekund.

- **OFF** – 30 sekund
- **ON** – 7 sekund

DIP 3 • Brzęczyk (sygnał dźwiękowy)

- **OFF –** Brzęczyk aktywny
- **ON –** Brzęczyk dezaktywowany

Graficzna prezentacja Auto testu:

TRYB PRACY

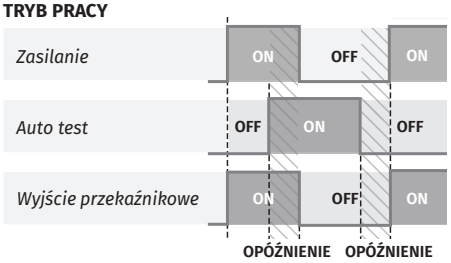

TRYB "ZAWSZE WŁ"

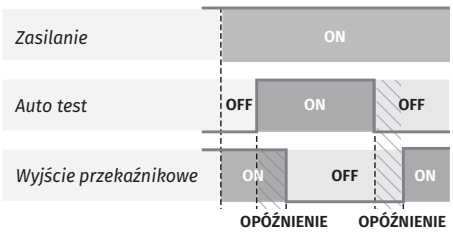

PRZYCISKI I WSKAŹNIKI LED

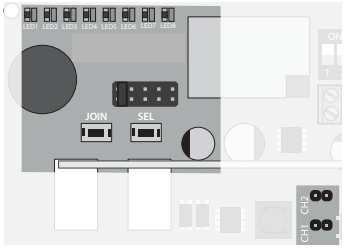

SEL → PRZYCISK DO WYBORU POZYCJI NADAJNIKA W CELU DODAWANIA/ZMIANY:
> Wybrana dioda LED miga;
> Każde kliknięcie zmienia na kolejną pozycję, jeśli zmienisz ostatnią pozycję, powraca do LED 1;
> Jeśli nie naciśniesz żadnego przycisku przez 10 s, wybrana dioda LED przestanie świecić "tryb wyboru".

JOIN → Przycisk do wejścia lub wyjścia z funkcji "dodaj nadajnik":
> Naciśnij ten przycisk po wybraniu pozycji do dodania/zmiany;
> Aby wyjść bez dodawania nowego nadajnika, naciśnij ten przycisk ponownie.

• **LED 1 do 8 → WSKAŹNIKI PAMIĘCI NADAJNIKÓW:**
WŁ – Nadajnik zaprogramowany w tej pozycji;
WYŁ – Wolna pozycja;
MIGA – Nadajnik zaprogramowany, ale z błędem.

• **LED JOIN → WSKAŹNIKI TRYBU DODAWANIA NADAJNIKÓW:**
WŁ – tryb programowania aktywny;
WYŁ – tryb programowania nieaktywny.

• **MOSTEK → ZMIANA POLARYZACJI:**
CH1 – Zmienia polaryzację Auto testu kanału 1;
CH2 – Zmienia polaryzację Auto testu kanału 2.

DODAWANIE NADAJNIKA MX14:
1 • Naciśnij przycisk SEL, i wybierz pozycję, w której chcesz dodać nadajnik.
2 • Naciśnij przycisk JOIN, aby aktywować dodawanie w wybranej pozycj (LED w tej pozycji będzie szybko migać)
3 • Naciśnij przycisk JOIN właściwego nadajnika MX14.
4 • LED w tej pozycji przestaje migać i pozostanie włączona, sygnalizując powodzenie operacji.

UWAGA • Jeśli jakiś nadajnik był już zapisany w tej pozycji, nowy nadajnik go zastąpi.

USUWANIE NADAJNIKA MX14:
1 • Wciskaj przycisk JOIN w nadajniku MX14, do momentu aż LED JOIN tego nadajnika mignie jeden raz.
LUB
1 • Naciśnij przycisk SEL, i wybierz pozycję, którą chcesz usunąć.
2 • Naciśnij przycisk JOIN, aby aktywować wybraną pozycję (dioda LED pozycji będzie szybko migać).
3 • Naciśnij ponownie przycisk JOIN, aby usunąć nadajnik MX14 z tej pozycji.
4 • Dioda pozycji przestaje migać i zgaśnie, sygnalizując powodzenie operacji.

INSTALACJA PRODUKTU

INSTALACJA WEWNĄTRZ SIŁOWNIKA:
> Zainstaluj urządzenie pod pokrywą silnika, aby ułatwić podłączenie do centrali sterującej i uniknąć wnikania wilgoci.

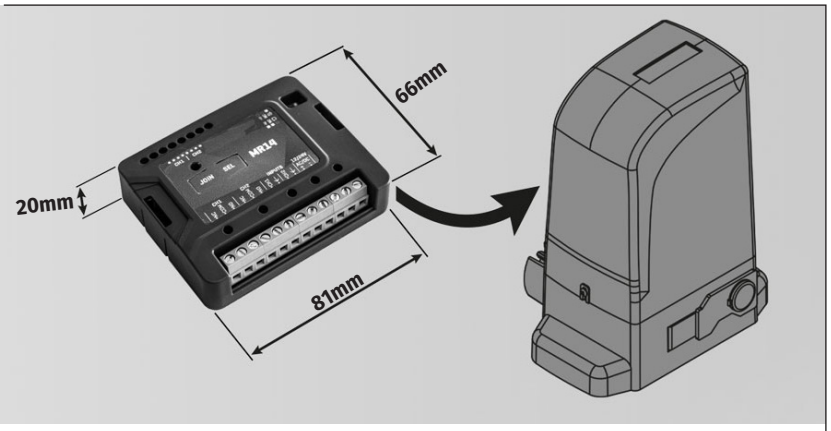

INSTALACJA:
> Urządzenie może być instalowane w innych lokalizacjach. Przymocuj je za pomocą śrub lub wkrętów.

UWAGA • Nie zaleca się instalowania w metalowej obudowie, może to znacząco ograniczyć lub uniemożliwić komunikację.

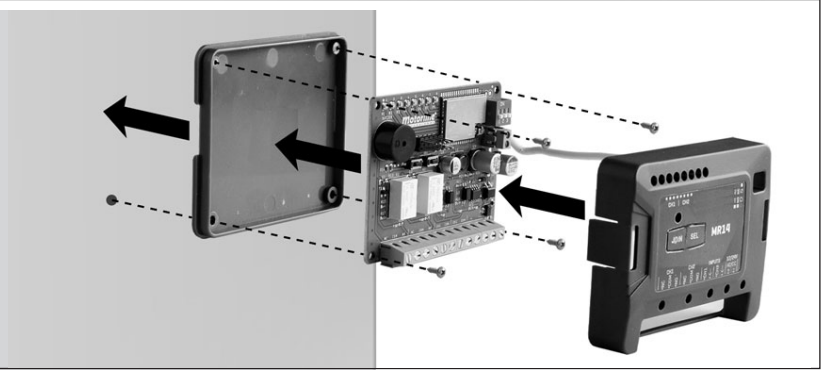

SCHEMAT POŁĄCZEŃ

Sprawdź instrukcję obsługi swojej centrali sterującej, aby odnaleźć odpowiednie wejścia wskazane na poniższym schemacie.

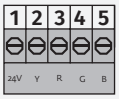

1 • 24V → 24V wyjście
2 • (nie używany)
3 • **R** → wyjście 0V – aktywne podczas zamykania
4 • **G** → wyjście 0V – aktywne podczas otwierania
5 • **B** → wyjście 0V – aktywne w czasie pauzy

1 • 24V wyjście (min → 100mA)
2 • COM

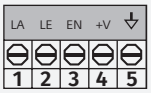
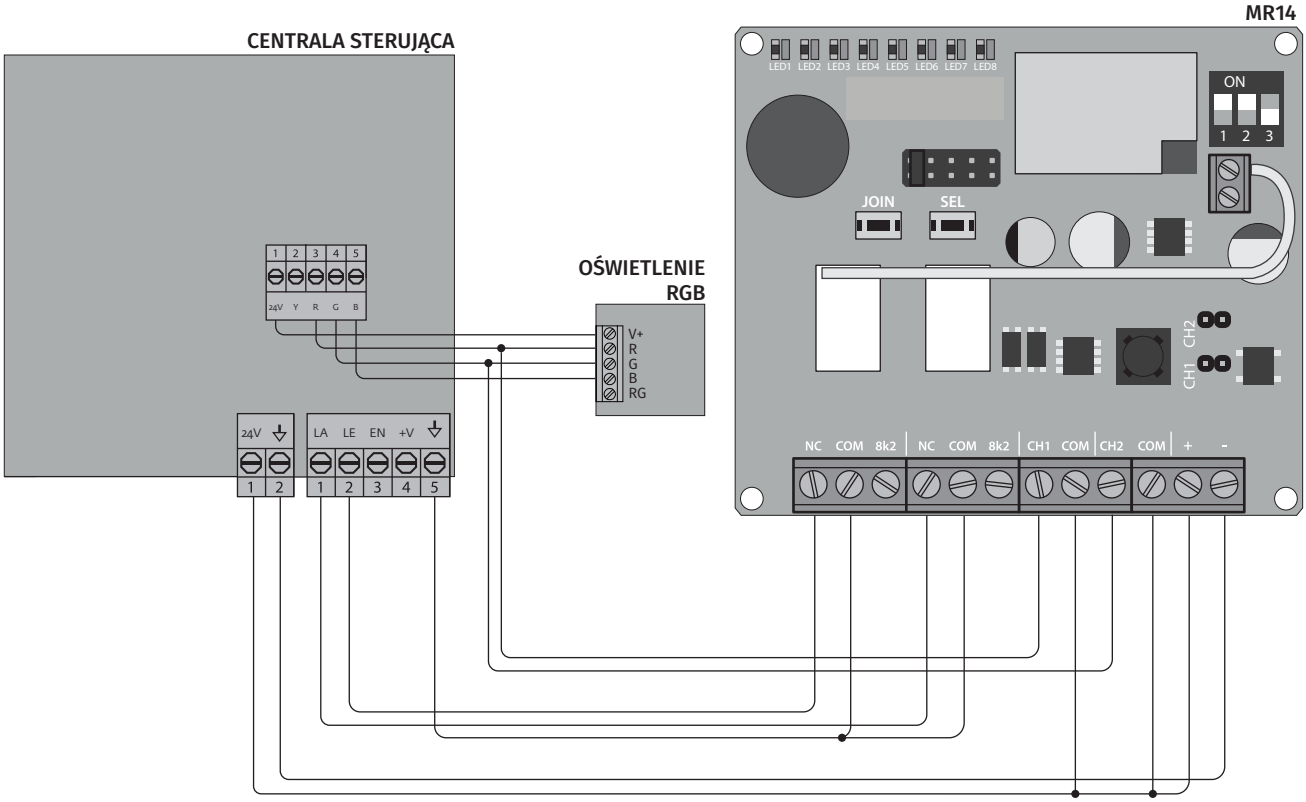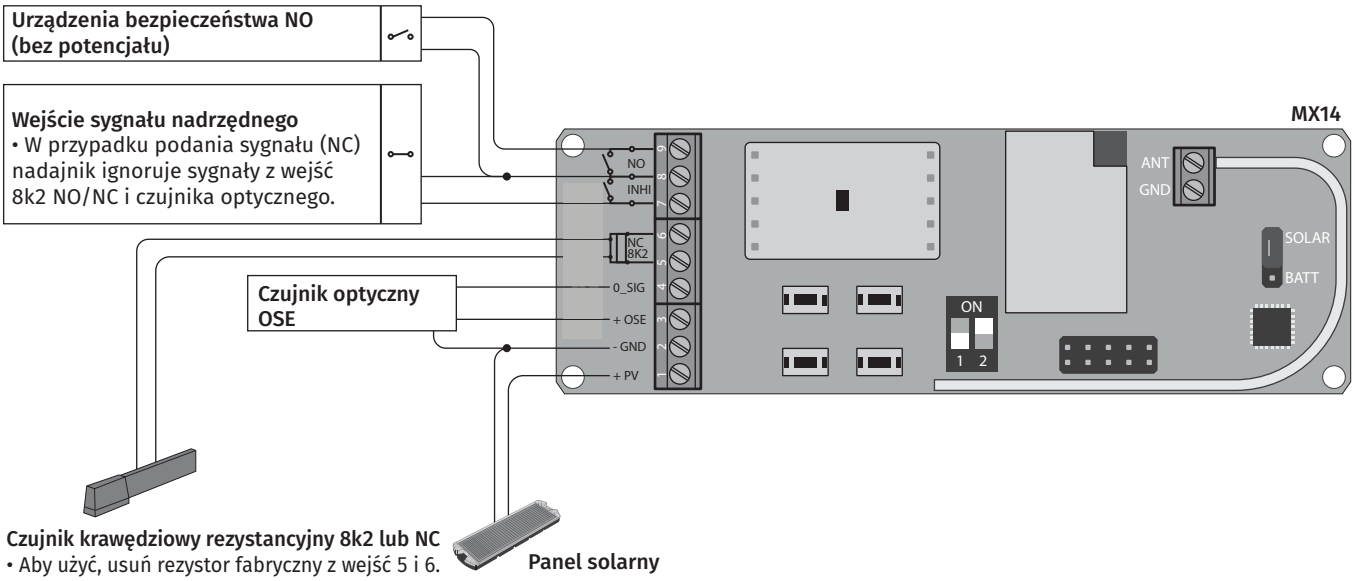
1 • **LA** → Wejście czujnika zabezpieczenia krawędziowego
2 • **LE** → Wejście fotokomórki
3 • (nie używany)
4 • (nie używany)
5 • COM